Greve & Behrens GmbH & Co.KG
Försterweg 130 - D-22525 Hamburg
Telefon 040 547329-0 Fax 040 547329-20
Email: info@greve-behrens.de
Internet: www.greve-behrens.de

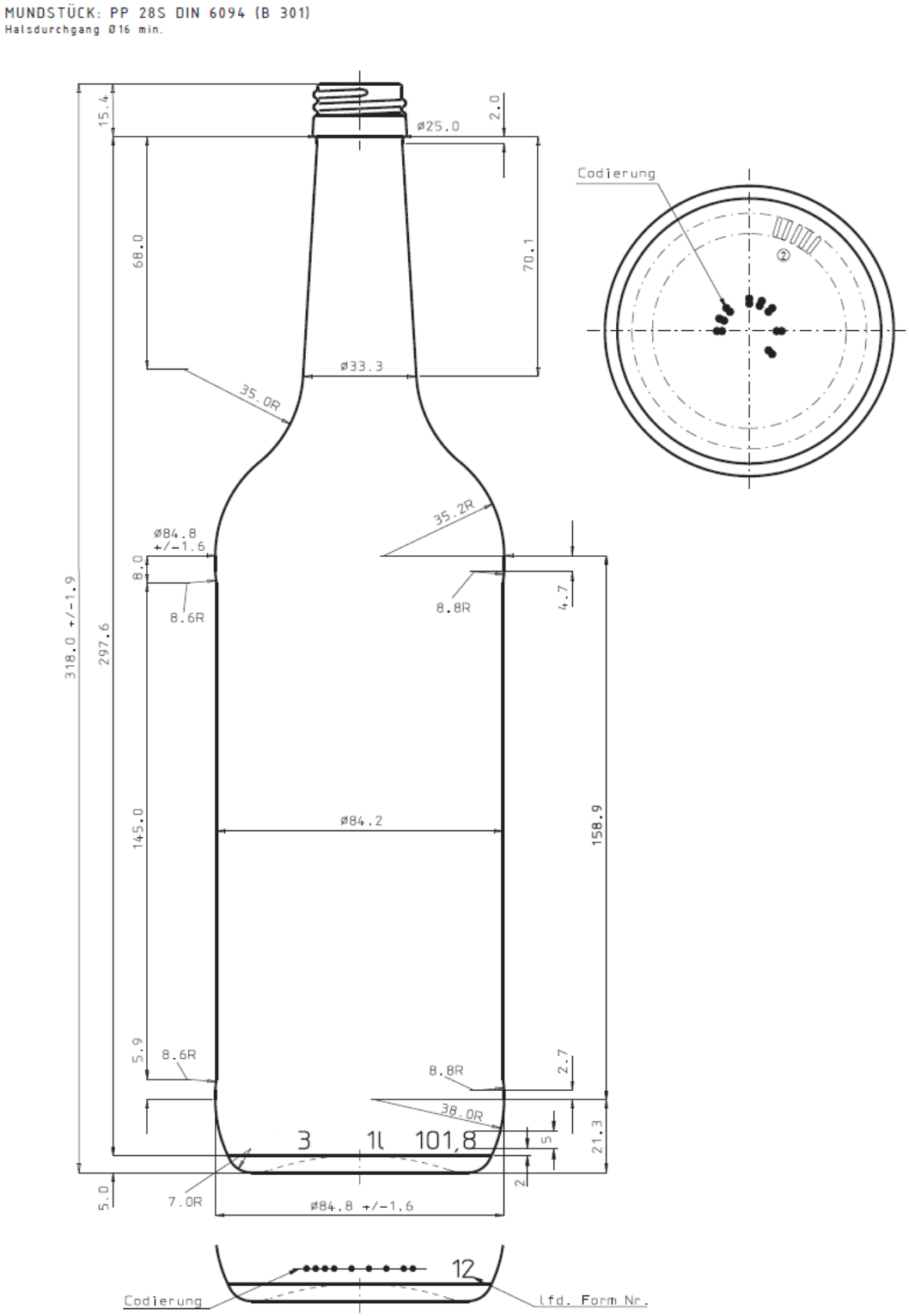

Artikel-Nr.: 12119005
1000 ml Gradhalsflasche weiß
PP 28 Standard
Randvollinhalt 1018 ml +/- 3,5 ml
Glasgewicht ca. 450 g