Greve & Behrens GmbH & Co.KG
Försterweg 130 - D-22525 Hamburg
Telefon 040 547329-0 Fax 040 547329-20
Email: info@greve-behrens.de
Internet: www.greve-behrens.de

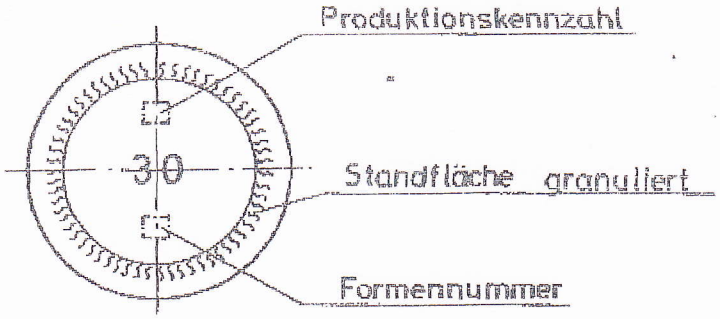

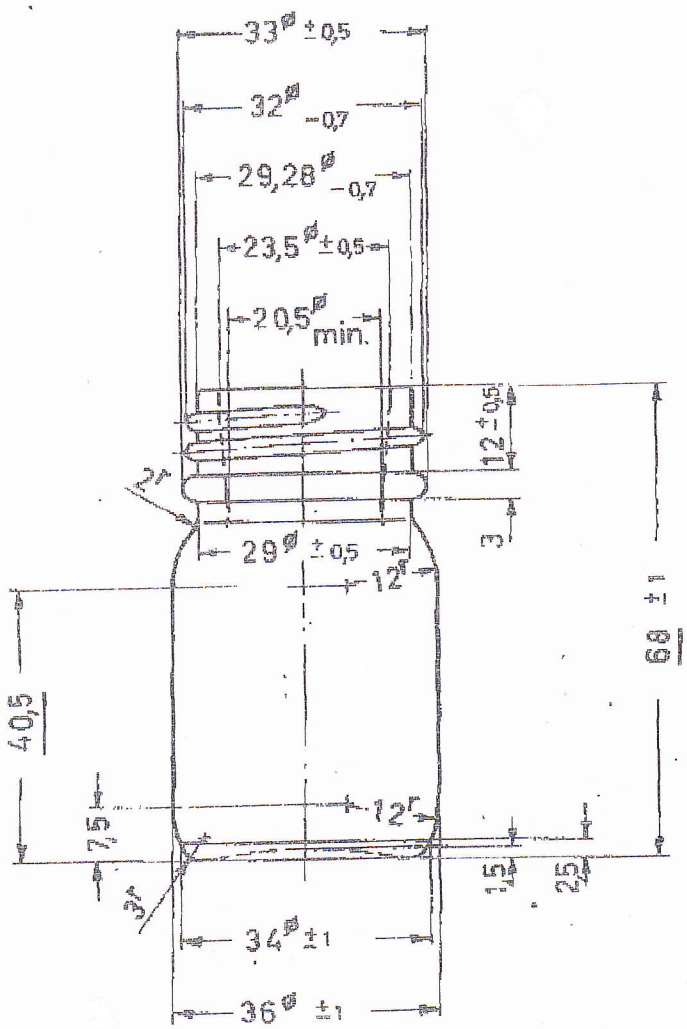

30 ml **Weithalsglas**
DIN 32 Mündung
Randvollvolumen 40 ml
braun # 10613025
weiß # 10613014